AL-KO

QUALITY FOR LIFE

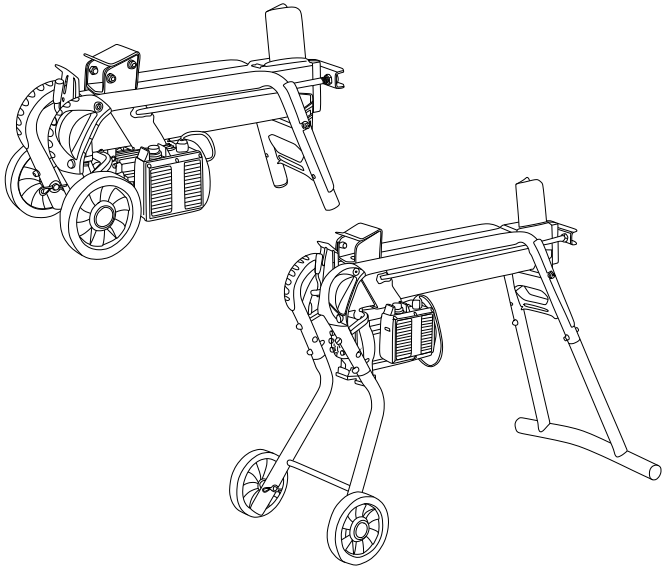

D DK
GB S
NL N
F FIN
E PL
I CZ
SLO SK
HR RUS
H RO

INFORMATION | MANUALS | SERVICE

Holzspalter
KHS 3704 / 5204

Betriebsanleitung

TR 066

ТЕРМОМИР - продажа климатической техники | www.thermomir.ru | +7 (495) 646-11-99

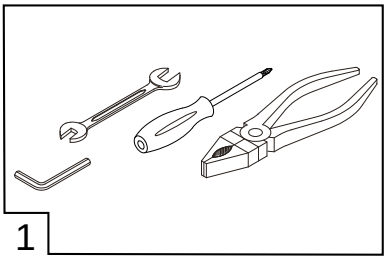

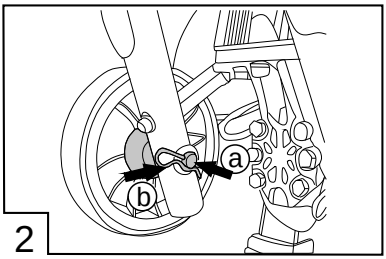

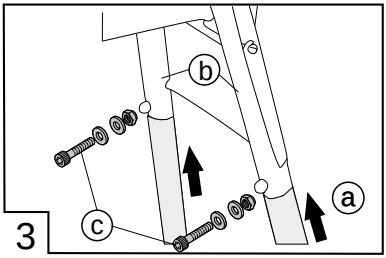

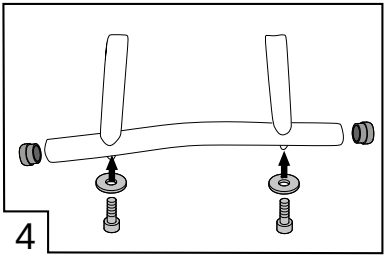

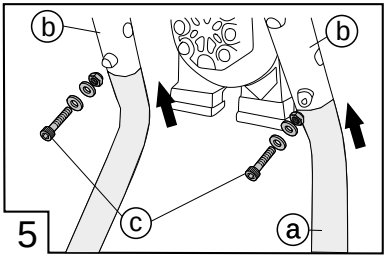

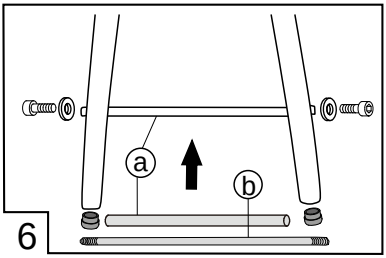

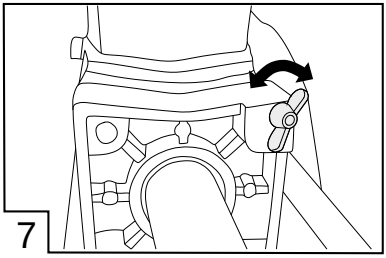

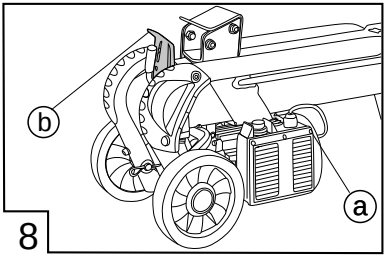

ТЕРМОМИР - продажа климатической техники | www.thermomir.ru | +7 (495) 646-11-99

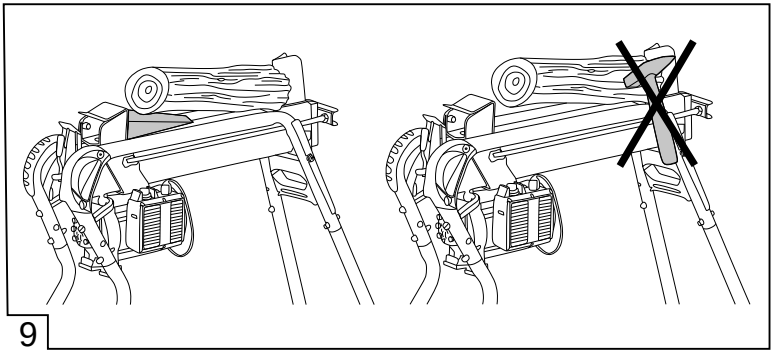
9

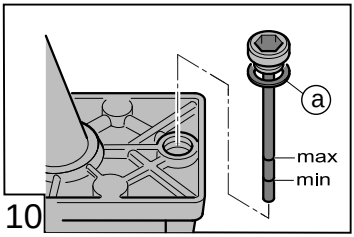

10

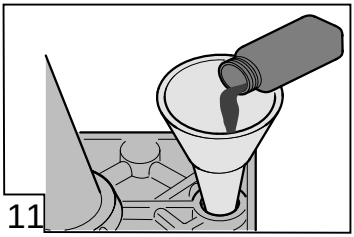
11

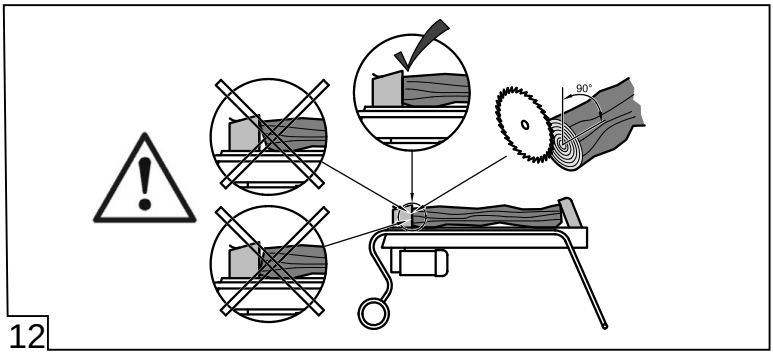

12

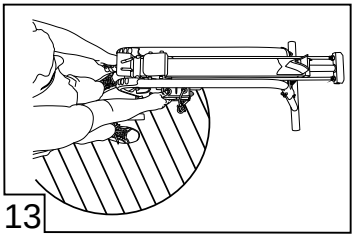
13

ТЕРМОМИР - продажа климатической техники | www.thermomir.ru | +7 (495) 646-11-99

TECHNISCHE DATEN

	KHS 3704 Art.Nr. 113250	KHS 5204 Art.Nr. 113251
	230 V AC / 50 HZ	230 V AC / 50 HZ
	1500 W	200 W S6 40%
	max. 4,0 t	max. 5 t
	max. 250 mm	max. 250 mm
	max. 370 mm	max. 520 mm
	16 MPa (160 bar)	20 MPa (200 bar)
	2,7 l	3,1 l
	II / IP 54	II / IP 54
kg	42 kg	53 kg

ТЕРМОМИР - продажа климатической техники | www.thermomir.ru | +7 (495) 646-11-99

ПЕРЕВОД ОРИГИНАЛЬНОГО РУКОВОДСТВА ПО ЭКСПЛУАТАЦИИ

Inhaltsverzeichnis

Предисловие к руководству.....120
Описание продукта.....120
Указания по безопасности.....122
Монтаж.....123
Ввод в эксплуатацию..... 123
Обслуживание.....124
Техобслуживание и уход..... 124
Устранение неисправностей..... 126
Транспорт.....126
Утилизация.....127
Гарантия..... 127
ДЕКЛАРАЦИЯ О СООТВЕТСТВИИ СТАНДАРТАМ ЕС..... 128

ПРЕДИСЛОВИЕ К РУКОВОДСТВУ

- Перед вводом в эксплуатацию прочесть данное руководство по эксплуатации. Это является предпосылкой надежной эксплуатации и бесперебойной работы.
- Учитывать указания по безопасности и преду- указания, приведенные в данной документации, а также на устройстве
- Настоящая документация является неотъемле- частью описанного изделия и при продаже должна быть передана покупателю вместе.

Значение знаков

ВНИМАНИЕ!
Точное следование этим предупреждениям может предотвратить нанесение телесных повреждений людям и/или материальный ущерб.

Специальные указания для лучшего понимания и использования.

ОПИСАНИЕ ПРОДУКТА

Использование по назначению

Дровокол предназначен для личного пользования дома и в саду.

Дровокол предназначен исключительно для следующих целей:

- колка бревен с прямым спилом, размеры которых соответствует техническим данным.

Случаи неправильного применения

- Запрещено колоть бревна, в которых есть металлические предметы, такие как гвозди, проволока, скобы и т.д.
- Машина не предназначена для работы во взрывоопасном месте.
- Запрещены любые действия с машиной, которые выходят за рамки надлежащего использования.

Предохранительные и защитные устройства

Защитный автомат электродвигателя

При перегрузке дровокола защитный автомат выключает электродвигатель.

Защитный автомат двигателя запрещено отключать.

Если защитный автомат выключил электродвигатель, действовать следующим образом:

1 Отключить дровокол от электрической сети.
2 Устранить причины перегрузки
3 Дать дровоколу остыть в течение нескольких минут, снова подсоединить его к электросети и включить.

Провод питания

ВНИМАНИЕ!
Избегать повреждения или разрезания провода питания.

Использовать исключительно резиновый кабель типа H07RN-F согласно VDE 0282 части 14 с сечением жилы не менее 2,5 мм².

Максимально допустимая длина кабеля - 10 м. При использовании более длинного провода снижается мощность электродвигателя и, таким образом, производительность дровокола. Провод питания, штепсельная вилка и розетка должны быть исправны.

Ремонт провода питания, штепсельной вилки и розетки может выполнять исключительно специализированное предприятие. Запрещено использовать поврежденный провод питания (например, с трещинами, или

ТЕРМОМИР - продажа климатической техники | www.thermomir.ru | +7 (495) 646-11-99

если изоляция порезана, раздавлена или изломана).

Беречь штепсельное соединение от влаги.

Если провод поврежден, действовать следующим образом:

1 Сразу же отключить провод питания от сети.

Электрические требования

Модели KHS 3700, KHS 5200

- AC 230 В/ 50 Гц
- Минимальное сечение провода питания = 2,5 мм²
- Предохранитель гнезда подключения к сети = мин. 16 A

Обзор продукта

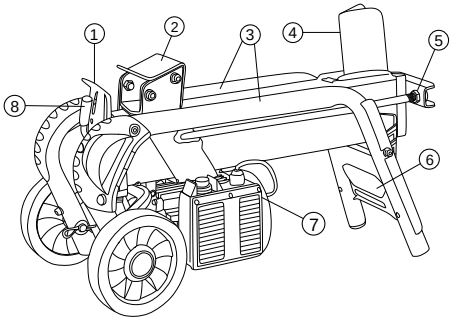

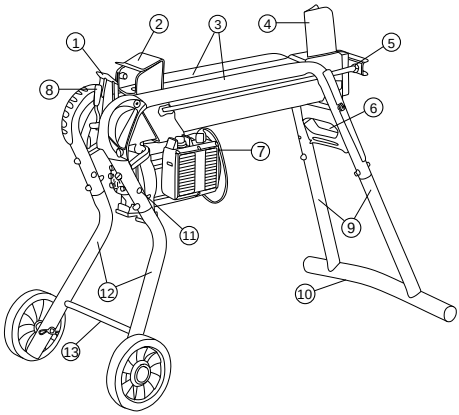

1	Предохранительный щиток	8	Рычаг управления
2	Толкатель бревна	9	Ножки задние (только для KHS 5200)
3	Направляющие трубы для продвижения ствола	10	Опорная ножка (только для KHS 5200)
4	Клин	11	Транспортировочные колеса в положении для парковки (только для KHS 5200)
5	Поршневой шток	12	Ножки передние (только для KHS 5200)
6	Переносная рукоятка	13	Поперечина передняя (только для KHS 5200)
7	Выключатель на электродвигателе		

Символы на приборе

	Перед вводом дровокола в эксплуатацию прочесть инструкцию

	Перед вводом дровокола в эксплуатацию вывести посторонних лиц из опасной зоны

ТЕРМОМИР - продажа климатической техники | www.thermomir.ru | +7 (495) 646-11-99

STOP	Внимание - опасность! Не прикасаться к клину
	Перед началом всех работ по техническому обслуживанию и монтажу вынуть штепсельную вилку из розетки
	Надеть защитные перчатки
	Надеть защитную обувь
	Надеть защитные очки

УКАЗАНИЯ ПО БЕЗОПАСНОСТИ

ОПАСНОСТЬ!

Используйте устройство только в пределах технических.

Когда столбец большие деревянные части опасность опрокидывания!

Время не против худой устройства - опасность опрокидывания!

- Соблюдать местные положения касательно минимального возраста обслуживающего персонала.
- Следите за тем, чтобы в дереве не было посторонних предметов (гвоздей и т. д.)
- Помните о том, что пользователь несет ответственность за несчастные случаи и ущерб, причиненный другим людям или их имуществу.
- Замените поврежденные или изношенные детали оригинальными запасными частями.
- Не оставляйте готовое к работе устройство без присмотра.
- Никому не позволяйте входить в опасную зону.
- Уберите все постороннее предметы из рабочей области.
- Прекращайте использовать устройство, если вблизи находятся другие лица, в особенности дети или домашние животные.
- Эксплуатация устройства допускается только после полностью выполненного монтажа.
- Не подвергайте устройство воздействию влаги.
- Не использовать устройство во время дождя.
- Не обдавать устройство струей воды! Проникнувшая внутрь вода может стать причиной неисправностей.
- Не работайте с устройством под воздействием алкоголя, наркотиков или медикаментов.
- Используйте устройство только в технически исправном состоянии.
- Не допускайте детей, других лиц и животных к рабочей зоне (мин. расстояние 15 м).
- Берегите руки и ноги от вращающихся частей.
- Длинные волосы необходимо подвязывать, а украшения снимать.
- Перед перерывами выключайте устройство и укладывайте его так, чтобы оно ни для кого не представляло опасности. Предохраните устройство от несанкционированного доступа.
- Не выводить предохранительные и защитные устройства из эксплуатации
- После каждого использования производите чистку устройства.
- Носите соответствующую рабочую одежду:
  - длинные брюки;
  - прочную и нескользящую обувь.
- Отключить дровокол от сети при:
  - работах по техническому обслуживанию
  - работах по наладке
  - транспортировке;
  - коротких перерывах в работе

ТЕРМОМИР - продажа климатической техники | www.thermomir.ru | +7 (495) 646-11-99

МОНТАЖ

ВНИМАНИЕ!
Эксплуатировать устройство разрешено только после полного монтажа.

Инструмент, необходимый для монтажа/управления, изображен на рисунке **1**. Он не входит в комплект поставки.

Монтаж транспортировочных колес

1 Вставить ось **(2a)** с внешней стороны в колесо и в трубу **(2b)** и закрепить фиксирующим штекером с пружиной.

Монтаж ножек (KHS 5200)

ВНИМАНИЕ!
Транспортировочные колеса предназначены только для транспортировки дровокола.

При колке дров транспортировочные колеса необходимо снять с ножек и установить их в положение для парковки **(12)**.

1 Смонтировать транспортировочные колеса на обе передние ножки.
2 Наклонить дровокол в одну сторону и смонтировать переднюю и заднюю ножку.
3 Вставить ножку **(3a,5a)** в трубную раму до упора **(3b,5b)** и закрепить при помощи винта, шайбы и контргайки **(3c,5c)**.
4 Дровокол наклонить в другую сторону при помощи еще одного человека, смонтировать остальные ножки, затем установить дровокол.
5 Установить дровокол вертикально (поршневой шток в положении наверх) и привинтить опорную ножку **(4)** на задние ножки.
6 Установить дровокол и смонтировать переднюю поперечину **(6a)** с помощью резьбового штока **(6b)**.

Гнездо подключения к сети

1 Включить провод питания в сеть.

ВВОД В ЭКСПЛУАТАЦИЮ

ВНИМАНИЕ!
Эксплуатация дровокола разрешается только в случае, если все детали (напр., предохранительный щиток) установлены на место и исправны, а провод питания не поврежден.

Перед каждым использованием

ВНИМАНИЕ!
Перед началом работы журнала сплиттер на местах должны быть исправлены и таким образом быть защищены от падения!

1 Провести визуальную проверку дровокола.
2 Дровокол нельзя использовать, если его детали отсутствуют, повреждены или закреплены непрочно.
3 Провести визуальную проверку провода питания. Запрещено использовать поврежденный провод питания (например, с трещинами, или если изоляция порезана, раздавлена или изломана).
4 Визуально проверить гидравлическую систему на наличие утечек масла.
5 Исправить это дровокол с соответствующие средства на земле

Ввод дровокола в эксплуатацию

ВНИМАНИЕ!
Транспортировочные колеса предназначены только для транспортировки дровокола.

При колке дров транспортировочные колеса необходимо снять с ножек и установить их в положение для парковки **(12)**.

ВНИМАНИЕ!
Ни в коем случае не помещать бревно на дровокол в поперечном положении.

Ни в коем случае не производить принудительно раскол бревна, поддерживая искусственно гидравлическое давление в течение нескольких секунд.

ТЕРМОМИР - продажа климатической техники | www.thermomir.ru | +7 (495) 646-11-99

ВНИМАНИЕ!
Работать с дровоколом может только один человек.

Резьбовую пробку **(7)** необходимо после колки снова затянуть.

1 Установить дровокол в горизонтальном положении, а лучше с легким наклоном в сторону рычага управления (поскольку здесь находятся клапаны) на ровной, плотной поверхности. При наклоне в сторону клина это может привести к потере мощности раскола. Не ставить дровокол на провод питания!
2 Проложить провод питания таким образом, чтобы его нельзя было смять, заломить или повредить иным образом.
3 Ослабить резьбовую пробку вентиляционного отверстия на 3-4 оборота **(7)** .
4 Положить бревно в длину на дровокол так, чтобы оно удерживалось направляющими трубами.

ОБСЛУЖИВАНИЕ

ВНИМАНИЕ!
Во время обслуживания оператору разрешено находиться только в зоне обслуживания! **(13)**

1 Одной рукой нажать на зеленую пусковую кнопку электродвигателя **(8a)** и держать ее в нажатом виде.
2 После достижения двигателем максимального числа оборотов нажать другой рукой на рычаг управления вниз до конца **(8b)**. Толкатель бревна прижимает бревно к клину. Затем происходит раскол бревна.
3 Если отпустить зеленую пусковую кнопку или рычаг управления, это приводит к возврату толкателя бревна в конечное положение.

Удаление зажатого полена (9)

ВНИМАНИЕ!
Никогда не выбивайте полено с помощью молотка.

При выскакивании полена возможно травмирование людей и повреждение машины.

1 Снимите руки с кнопки включения и рычага
2 Прийти к полной остановки журнал
3 Пододвиньте деревянный клин под зажатое полено **(9)**
4 С помощью толкателя загоните деревянный клин прямо под зажатое полено
5 При необходимости повторяйте процедуру с клиньями большего размера, пока не освободите полено

ТЕХОБСЛУЖИВАНИЕ И УХОД

ВНИМАНИЕ!
Перед началом любых работ с дровоколом выключить машину и отсоединить от сети. Ремонт дровокола может выполнять исключительно специализированное предприятие.

Профилактические работы

Чистка направляющей

1 Регулярно чистить направляющую толкателя, в особенности при колке высокосмолистой древесины.

Работы по техническому обслуживанию

Заточка клина

1 При необходимости заточить клин сответствующим напильником.

Проверка уровня гидравлического масла

ВНИМАНИЕ!
Установить и удерживать дровокол в вертикальном положении можно только с помощью еще одного человека.

ВНИМАНИЕ!
Использовать масло класса вязкости HLP 46.

Проверку уровня гидравлического масла необходимо проводить только при задвинутом толкателе ствола. Дровокол должен находиться в вертикальном положении.

ТЕРМОМИР - продажа климатической техники | www.thermomir.ru | +7 (495) 646-11-99

1 Вывинтить маслоизмерительный стержень и протереть его чистой тряпкой из неворсяной ткани.

2 Вставить до упора маслоизмерительный стержень и снова вынуть. Уровень масла должен находиться между маркировками "min" и "max", см. рис. **10**. При необходимости долить гидравлическое масло.

3 Проверить уплотнение **(10a)** на наличие повреждений и при необходимости заменить.

4 Маслоизмерительный стержень ввинтить и слегка затянуть, избегая повреждений резьбы на крышке цилиндра.

ТЕРМОМИР - продажа климатической техники | www.thermomir.ru | +7 (495) 646-11-99

УСТРАНЕНИЕ НЕИСПРАВНОСТЕЙ

При обнаружении неполадок выключите дровокол и извлеките вилку из розетки. Если какие-то неполадки не получится устранить, используя эту таблицу, обратитесь на авторизованное ремонтное предприятие.

Неисправностьвовремя работы	Спирликчиина	Устранение
Толкатель не выдвигается/не задвигается	Слишком мало масла	Долейте масла
	Неисправен гидронасос	Замените гидронасос
	Устройство установлено криво, с уклоном в сторону клина	Установите устройство горизонтально или с уклоном в сторону рычага управления
Усилие толкателя нулевое	Слишком мало масла	Долейте масла
	Устройство установлено криво, с уклоном в сторону клина	Установите устройство горизонтально или с уклоном в сторону рычага управления
Гидронасос свистит, толкатель движется рывками	Слишком мало масла	Долейте масла
	Устройство установлено криво, с уклоном в сторону клина	Установите устройство горизонтально или с уклоном в сторону рычага управления
	Воздух в контуре	Откройте вентиляционную резьбовую пробку
Двигатель сильно нагревается	Недостаточное поперечное сечение кабеля	Используйте кабель с большим поперечным сечением
Двигатель не запускается	Сработало термореле	Подождите, пока двигатель не остынет.
	Неисправен сетевой штекер или розетка	Поручите проверку специалисту-электротехнику
	Неисправен кабель	Замените
	Неисправен электродвигатель	Поручите проверку специалисту-электротехнику

ТРАНСПОРТ

ВНИМАНИЕ!
Нельзя транспортировать дровокол с помощью крепежного устройства цилиндров.

ВНИМАНИЕ!
Перед каждым перемещением машины вынуть штепсельную вилку из розетки и затянуть резьбовую пробку вентиляционного отверстия.

- Дровокол приподнять за переносную рукоятку и использовать ее для переноса.

ТЕРМОМИР - продажа климатической техники | www.thermomir.ru | +7 (495) 646-11-99

УТИЛИЗАЦИЯ

Вышедшие из строя приборы, аккумуляторы и батареи запрещается утилизировать вместе с бытовыми отходами!

Инструмент, его упаковка и принадлежности изготовлены из материалов, подлежащих вторичной переработке, поэтому их следует утилизировать соответствующим образом.

ГАРАНТИЯ

Производитель устраняет возможные дефекты материалов или производственный брак устройства в течение установленного законом срока подачи рекламаций на свое усмотрение путем ремонта или замены. Срок опре- деляется законодательством страны, в которой приобретено устройство.

Гарантия действует только при следующих усло- виях:

- при надлежащем использовании устройства;
- при соблюдении руководства по эксплуатации
- при использовании оригинальных запчастей

Гарантия аннулируется

- при попытках ремонта устройства
- при технических изменениях устройства;
- при применении не по назначению (например, в коммерческих целях).

Гарантия не распространяется:

- на повреждения лакового покрытия, которые объясняются нормальным износом;
- изнашивающиеся детали, которые в каталоге запчастей заключены в рамку **[**xxx xxx (x)**]**
- двигатели внутреннего сгорания: на них распространяются условия предоставления гарантии от произво- дителя

Гарантийный период начинается с даты приобретения первым покупателем. Такой датой считается дата ори- гинального документа на покупку. В гарантийном случае обратитесь с данным гарантийным письмом и документом, подтверждающим покупку товара, к своему дилеру или в ближайший авторизованный сервисный центр. Гарантия дает право покупателю предъявлять производителю претензии относительно устранения недостатков изделия.

ТЕРМОМИР - продажа климатической техники | www.thermomir.ru | +7 (495) 646-11-99

ДЕКЛАРАЦИЯ О СООТВЕТСТВИИ СТАНДАРТАМ ЕС

Настоящим документом мы заявляем, что данный спроектированный нами продукт соответствует требованиям согласованных директив ЕС, стандартам безопасности ЕС, а также другим стандартам,применяемым к данному продукту.

Продукт
Дровокол
Тип
KHS 3704
KHS 5204

Seriennummer
G4064065

Производитель
AL-KO Geräte GmbH
Ichenhauser Str. 14
D-89359 Kötz
DEUTSCHLANG

Директивы ЕС
2006/42/EC
2004/108/EC
2011/65/EU

Уполномоченный представитель
Andreas Hedrich
Ichenhauser Str. 14
D-89359 Kötz
DEUTSCHLAND

Согласованные нормы
EN 60335-1
EN 60204-1
EN 60204-1/A1
EN ISO 12100
EN 61000-3-2
EN 61000-3-11

Kötz, 27.08.2014

Wolfgang Hergeth
Managing Director

ТЕРМОМИР - продажа климатической техники | www.thermomir.ru | +7 (495) 646-11-99