Термомир : поставки климатической техники | тел. (495) 646-11-99

Без нагрева

15 – 22,5 кВт С электронагревом

На горячей воде

Вертикальные модели: 2,2 и 2,5 м

Горизонтальные: 1,7 и 2,2 м

Thermozone® AD Corinte

Воздушные завесы для дверей высотой до 3м

Назначение и область применения

Серия AD Corinte S это завесы нового поколения, которые оснащены современной встроенной системой управления SIRe, способной обеспечивать полностью автоматическое управление работой завес в зависимости от конкретных условий их применения. Эксклюзивное исполнение корпуса завес AD Corinte S из нержавеющей стали дает возможность использовать их в тех местах, где имеются особые требования по дизайну оборудования и низкому уровню шума. Они могут устанавливаться как горизонтально над (H), так и вертикально (V) с одной или с двух сторон проема.

Обеспечение комфорта

Завесы создают мощный барьер на пути проникновения холода в помещение, обеспечивая комфортные условия в зоне входа. Используемый тип вентиляторов сочетает высокую производительность с низким уровнем шума. Штатная система управления SIRe дает возможность дополнительного снижения шумности за счет автоматического выбора скорости вращения вентиляторов в зависимости от разности температур.

Эффективность и экономичность

Воздушные завесы необходимы для снижения тепловых потерь и, следовательно, уменьшения энергопотребления. Использование совершенной системы управления SIRe дает возможность дополнительной экономии при работе в режиме Eco-mode. Помимо этого, при необходимости, завесы могут управляться и контролироваться системой BMS здания.

Дизайн

AD Corinte S имеют стильный корпус из нержавеющей стали с тремя возможными вариантами финишной отделки: матовая, стандартная или зеркальная полировка.

Отличительные особенности

- Встроенная система управления SIRe уже имеет все необходимые настройки для удобного и легкого подключения и работы воздушной завесы.
- AD Corinte изготавливаются в версиях для вертикальной или горизонтальной установки.
- В моделях вертикальной установки предусмотрена возможность подключения сверху или снизу.
- Параметры потока оптимизированы в соответствии с технологией Thermozone.
- Варианты отделки: матовая, стандартная или зеркальная полировка. Цвет решеток забора и выдува воздуха - черный, RAL 9005.

Профиль скоростей воздушного потока

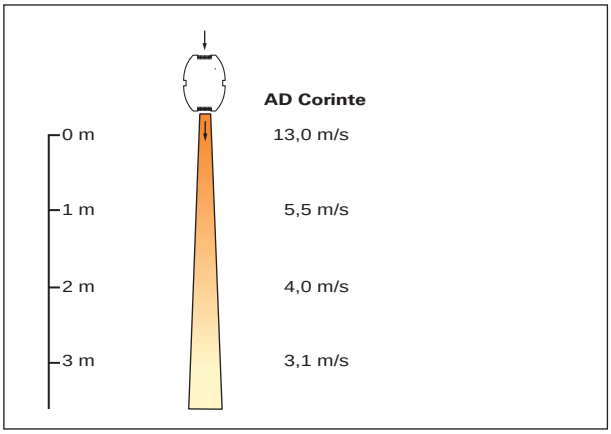

Величины, замеренные по оси потока.

2012-03-01

Технические характеристики | Thermozone AD Corinte A без обогрева

Модель	Мощность [кВт]	Расход воздуха [м³/час]	Уровень шума*5 [дБ(А)]	Мощность двигателя [Вт]	Напряжение вентилятор [В]	Сила тока вентилятор [А]	Длина [мм]	Вес [кг]
ADCS17A*1	0	1400/3000	40/60	670	230В~	2,9	1700	73
ADCS22A	0	1800/4000	42/61	990	230В~	4,3	2200	95
ADCS25A*2	0	2050/4500	43/63	1150	230В~	5,0	2450	108

Технические характеристики | Thermozone AD Corinte E с электрообогревом

Модель	Режимы мощности [кВт]	Расход воздуха [м³/час]	Δt*4 [°C]	Уровень шума*5 [дБ(А)]	Мощность двигателя [Вт]	Напряжение вентилятор [В]	Сила тока вентилятор [А]	Напряжение [В] Сила тока [А] (нагр. эл-ты)	Длина [мм]	Вес [кг]
ADCS17E*1	0/7,5/15	1400/3000	32/15	40/60	670	230В~	2,9	400В3~/21,7	1700	85
ADCS22E	0/10/20	1800/3600	33/15	42/61	890	230В~	3,6	400В3~/28,9	2200	110
ADCS25E*2	0/11,2/22,5	2050/4100	33/15	43/63	1080	230В~	4,3	400В3~/32,5	2450	125

Технические характеристики | Thermozone AD Corinte WL с подводом горячей воды, теплообменник для t воды ниже 80/60 °C

Модель	Мощность*3 [кВт]	Расход воздуха [м³/час]	Δt*3,4 [°C]	Объем воды [л]	Уровень шума *5 [дБ(А)]	Мощность двигателя [Вт]	Напряжение вентилятор [В]	Сила тока вентилятор [А]	Длина [мм]	Вес [кг]
ADCS17WL*1	33	1400/3000	42/32	2,8	39/59	670	230В~	2,9	1700	85
ADCS22WL	46	1800/4000	43/33	3,6	42/60	990	230В~	4,3	2200	110
ADCS25WL*2	52	2050/4500	43/34	4,0	42/61	1150	230В~	5,0	2450	125

Технические характеристики | Thermozone AD Corinte WH с подводом горячей воды, теплообменник для t воды выше 80/60 °C

Модель	Мощность*3 [кВт]	Расход воздуха [м³/час]	Δt*3,4 [°C]	Объем воды [л]	Уровень шума *5 [дБ(А)]	Мощность двигателя [Вт]	Напряжение вентилятор [В]	Сила тока вентилятор [А]	Длина [мм]	Вес [кг]
ADCS17WH*1	22	1400/3000	30/22	2,8	39/59	670	230В~	2,9	1700	85
ADCS22WH	30	1800/4000	31/22	3,6	42/60	990	230В~	4,3	2200	110
ADCS25WH*2	34	2050/4500	31/22	4,0	42/61	1150	230В~	5,0	2450	125

*1) Модель только для горизонтальной установки.
*2) Модель только для вертикальной установки.
*3) Данные приведены для температуры воды 80/60 °C и t воздуха на входе +15 °C
*4) Δt= Увеличение температуры проходящего воздуха при полной выходной мощности и min/max расходе воздуха
*5) Условия: Расстояние до завесы 5 метров. Фактор направленности: 2. Эквивалентная площадь звукопоглощения: 200м².

Класс защиты: IP20.
Сертифицировано ГОСТ, стандарт CE.

Алгоритм заказа

Модель- тип установки-место подключения-отделка/материал

Пример: ADCS22WL - VL - A - P

Длина	см. Раздел технических характеристик
Тип установки	HL (горизонтально, подключение слева), HR (горизонтально, подключение справа) VL (вертикально слева) или VR (вертикально справа) положение определяется при взгляде изнутри
Место подключения	A или B, см. ниже.
Вариант отделки	P = полированная нержавеющая сталь B = матовая нержавеющая сталь MP = зеркальная полировка, нержавеющая сталь

Расположение мест соединений

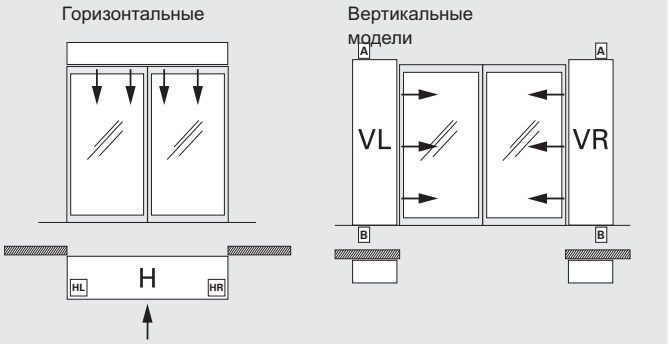

Конструкция и технические параметры могут меняться без уведомления

Основные размеры

Вертикальная

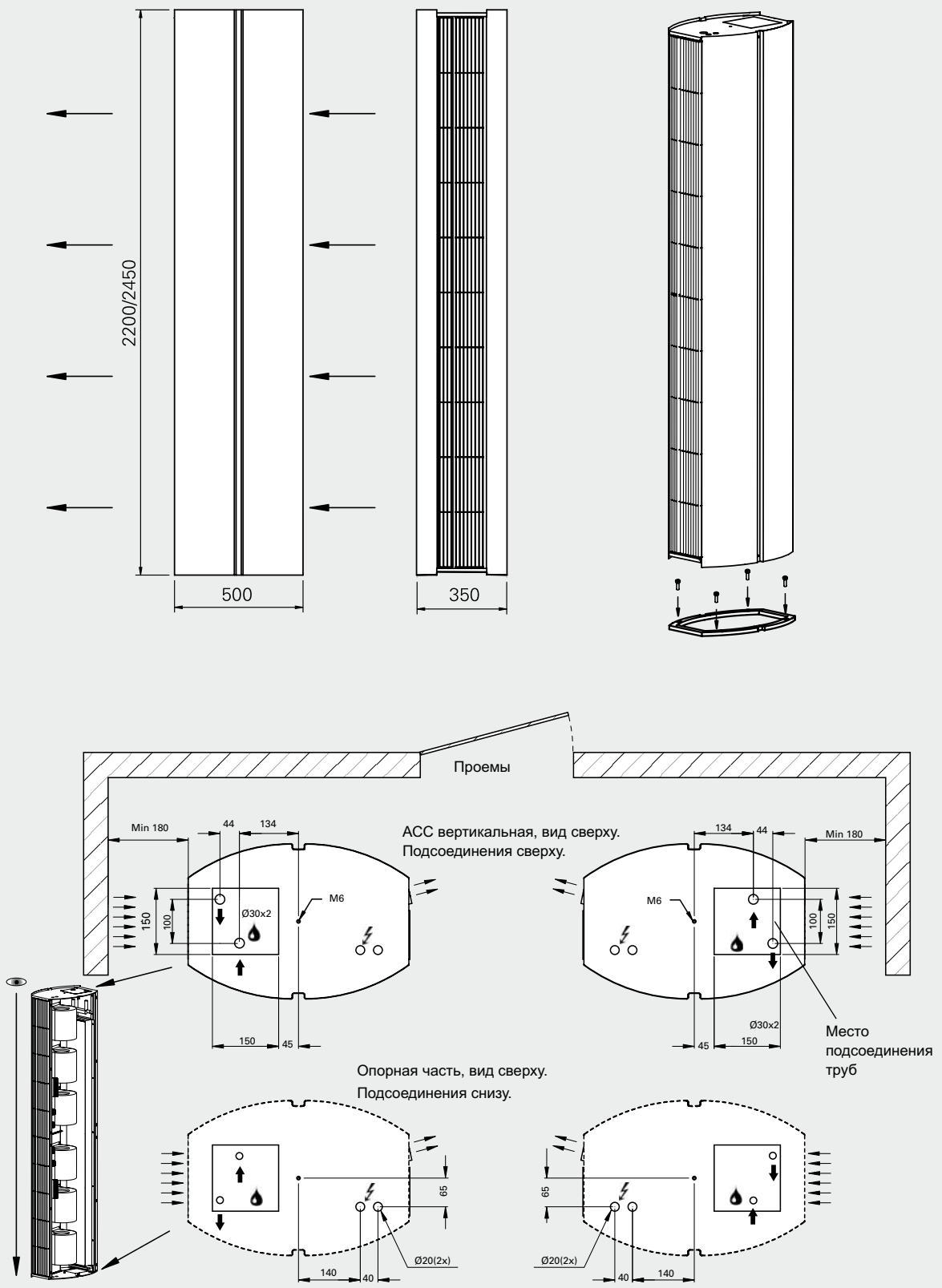

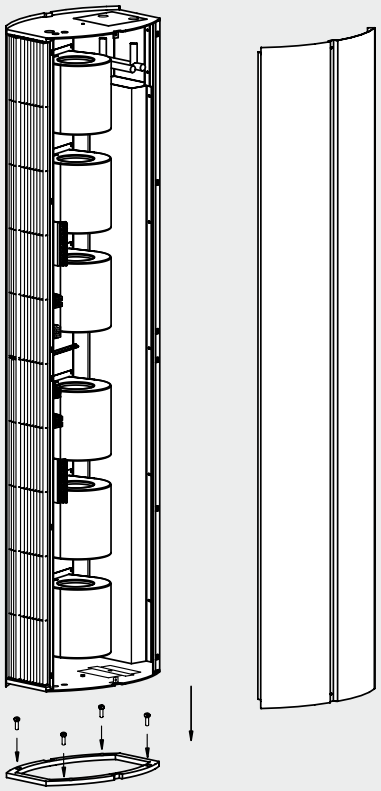

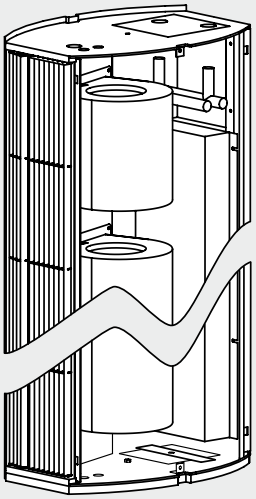

Декоративная вставка

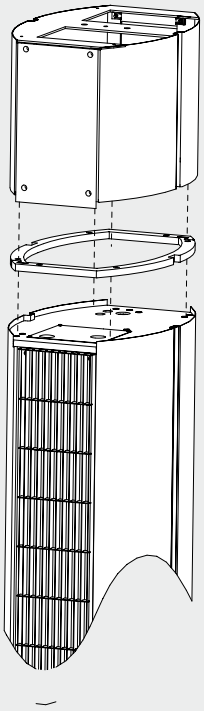

Все подключения сверху

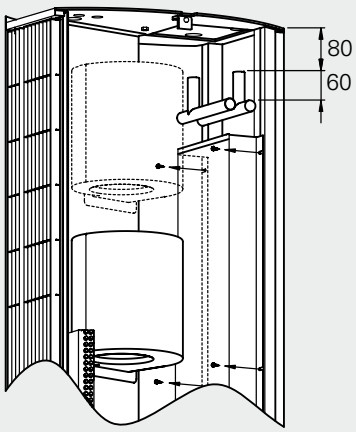

Все подключения снизу

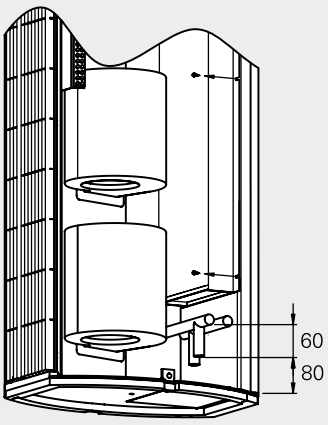

Основные размеры

Горизонтальная

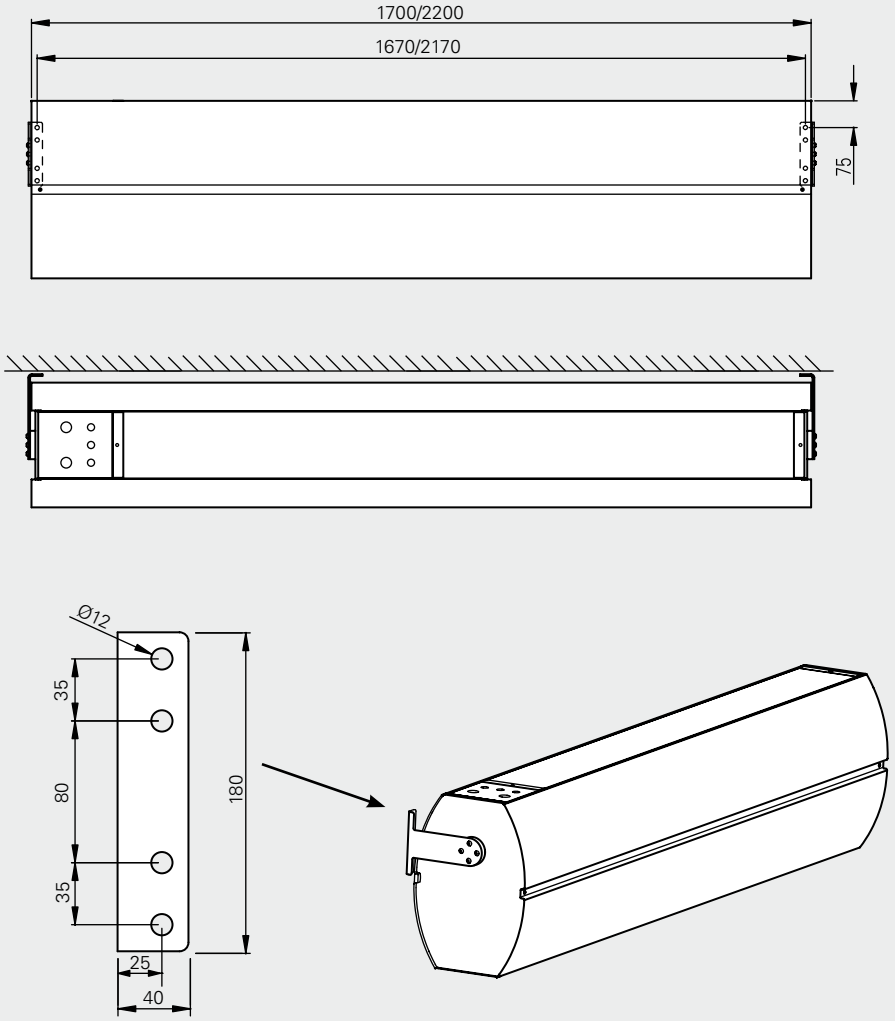

Монтаж и подключение

Установка

Завесы серии AD Corinte могут располагаться как вертикально, так и горизонтально.

При горизонтальной установке завеса размещается стационарно над дверным проемом и крепится на стандартных скобах к стене или к потолку. При использовании стержневых или гибких подвесок (подвеска к потолку) они по месту стыкуются со стандартными скобами.

Монтажная плата для установки вертикальных завес входит в комплект поставки и крепится к полу с помощью анкерных болтов.

При заказе вертикальных завес необходимо указывать тип исполнения (левая или правая, если смотреть изнутри помещения) и место подвода кабеля питания и труб (с верхнего или нижнего торца). При заказе горизонтальных завес - место подвода кабеля питания и труб (слева или справа, если смотреть изнутри помещения). Если расстояние от верха вертикальной завесы до потолка не больше 1 метра, то можно установить декоративную вставку, которая поставляется как принадлежность

Подключение

При вертикальной установке коммуникации могут подводиться сверху или снизу, при горизонтальной - слева или справа, см. Алгоритм заказа.

Управляющая плата установлена в корпус завесы. Выполнены все заводские установки системы SIRe. На месте остается только соединить отдельные элементы кабелями с разъемами.

Подключения AD Corinte (A)

При вертикальной установке коммуникации могут подводиться сверху или снизу, при горизонтальной - слева или справа, см. Алгоритм заказа. Питание 230В для вентиляторов и приборов управления подается на клеммную коробку. Управляющая плата установлена в корпус завесы.

Подключения AD Corinte (E)

При вертикальной установке коммуникации могут подводиться сверху или снизу, при горизонтальной - слева или справа, см. Алгоритм заказа. Для моделей с электронагревом питание 400В 3ф для блоков нагрева и 230В для вентиляторов подаётся отдельно. Провода подключаются на соответствующие клеммы в клеммной коробке.

Подключения AD Corinte (W)

При вертикальной установке коммуникации могут подводиться сверху или снизу, при горизонтальной - слева или справа, см. Алгоритм заказа. Питание 230В для вентиляторов и приборов управления подается на клеммную коробку. Управляющая плата установлена в корпус завесы.

Подключения по воде при вертикальной установке выполняются сверху или снизу, при горизонтальной - слева или справа. Соединительные патрубки гладкие Ø22, соединение с магистралями прессфитингом или пайкой.

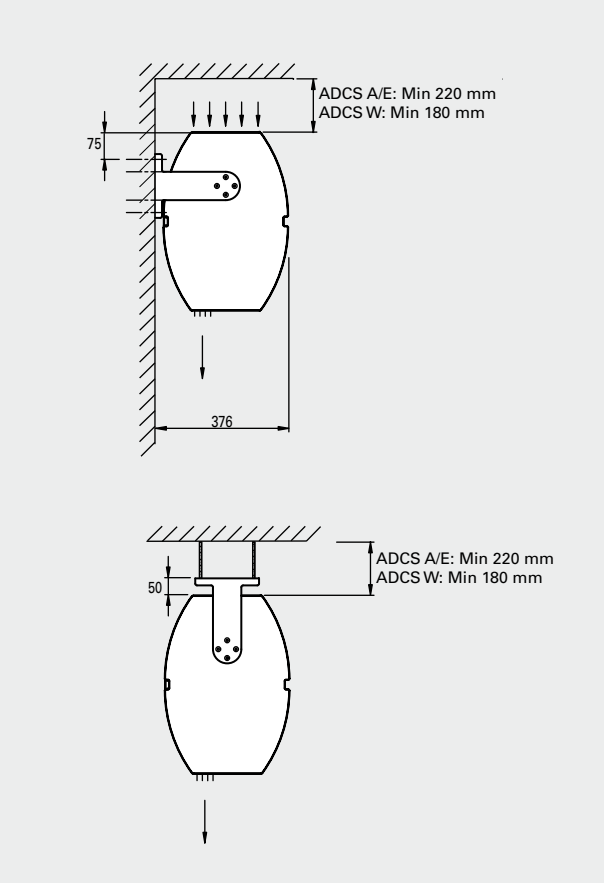

Рис.1 Минимальные расстояния при установке.

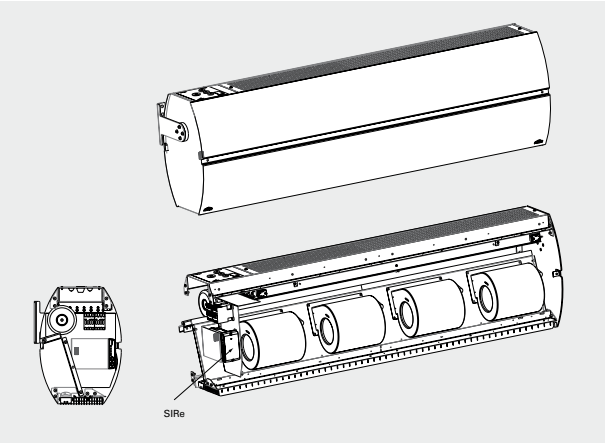

Рис. 2: Управляющая плата Базовая и температурный сенсор SIReIT устанавливаются внутри корпуса завесы.

Управление воздушными завесами AD Corinte - система управления SIRe

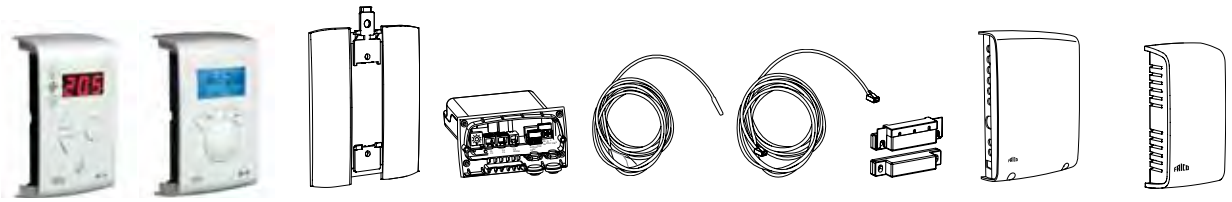

Данный вид завес поставляется со встроенной управляющей платой Базовая и температурным сенсором. SIRe –это современная слаботочная система управления для выбора оптимального режима в зависимости от условий применения. Система имеет заводские настройки , поэтому очень проста и удобна в монтаже и эксплуатации.

Система SIRe самостоятельно формирует режим работы исходя из особенностей конкретной установки (наружная температура, частота открывания дверей).

Иммется функция «календарь» и функция раздельного управления (выключения и температуры) до 9 завес. Вследствие того, что оптимизируется режим скорости, это означает, что завеса в любом случае будет работать с минимальным уровнем шума. Для версии SIRe Профи вы всегда сможете выбрать режим Eco или Comfort в зависимости от приоритета экономичности или комфорта.

В зависимости от тех функций, которые требуются, вы можете выбрать любую из 3х версий исполнения: Базовая, Продвинутая или Профи.

Функции Системы SIRe Базовая

- Ручное регулирование скорости потока и температуры.
- Автоматическое управление через встроенный температурный сенсор.

Функции Системы SIReAC Продвинутая

- Все функции версии Базовая.
- Функция календарь.
- Индикация состояния фильтра.
- Управление через систему BMS(Система диспетчеризации здания) – режимы on/off, управление скоростью и индикация отказа.
- Переменный режим – для дверей с частыми открываниями
- Режим «открыто»- для дверей, открытых постоянно

Функции Системы SIReAA Профи

- Все функции версии Продвинутая.
- Eco режим- минимум энергопотребления.
- Comfort режим - задается приоритетность комфортности.
- Возможность полного управления через систему BMS (диспетчеризации) здания.
- Проактивное управление- уровень скорости изменяется в зависимости от наружной температуры.

В комплект Базовый входят:

- Встроенная управляющая плата Базовая
- SIReIT, встроенный температурный сенсор
- SIReUB1, блок управления Базовый. Накладка на стену включена.
- SIReCC, модульный кабель, RJ12(6p/6c), 5 м

Дополнительные принадлежности:

- SIReRTX, внешний датчик комнатной температуры
- VOS(P), комплект вентилей on/off (или комплект вентилей on/off постоянного расхода) или VOT, трехходовой клапан с приводом on/off

В комплект Продвинутый входят:

- Встроенная управляющая плата Базовая
- SIReIT, встроенный температурный сенсор
- SIReUA1, , блок управления Продвинутый. Накладка на стену включена.
- SIReC1X, управляющая плата Продвинутая
- SIReDC, дверной контакт
- SIReCC, модульные кабели, RJ12(6p/6c), 3м и 5 м.

Дополнительные принадлежности:

- SIReRTX, внешний датчик комнатной температуры
- SIReUR, блок управления для установки в стену
- VOS(P), комплект вентилей on/off (или комплект вентилей on/off постоянного расхода) или VOT, трехходовой клапан с приводом on/off

В комплект Профи входят:

- Встроенная управляющая плата Базовая
- SIReIT, встроенный температурный сенсор
- SIReUA1, , блок управления Продвинутый. Накладка на стену включена.
- SIReA1X, управляющая плата Профи
- SIReOTX, датчик наружной температуры
- SIReDC, дверной контакт
- SIReCC, модульные кабели, RJ12(6p/6c), 3м и 5 м.

Дополнительные принадлежности:

- SIReRTX, внешний датчик комнатной температуры
- SIReUR, блок управления для установки в стену
- SIReWTA, датчик положения заслонки
- VMO(P), комплект вентилей пропорционального управления (постоянного расхода) или VMT, трехходовой клапан с пропорциональным приводом

Системы управления SIRe - опции

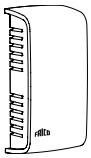
SIReRTX

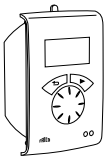
SIReUR

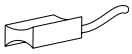
SIReWTA

SIReCJ4

SIReCJ6

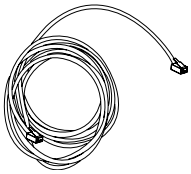
SIReCC

Системы управления SIRe - опции

SIReRTX, внешний датчик комнатной температуры

Используется для получения точного значения текущей температуры в заданной точке, если показания встроенного датчика непредставительны по отношению к ситуации в обогреваемой зоне. 10м кабель с разъемами в комплекте.

SIReUR, блок управления для заглубленной установки в стену

Комплект для заглубленной установки блока управления SIReUA1 в стену. Выступает из стены на 11мм.

SIReWTA, датчик положения заслонки

Датчик положения заслонки для контроля за температурой обратной воды. 3 м модульный кабель с разъемом. Устанавливается на обратной трубе теплообменника.

SIRe CJ4/SIReCJ6, соединительный элемент

Используется для соединения двух RJ11(4р/4с) или двух RJ12(6р/6с).

SIReCC, кабели с разъемами

Кабели RJ11(4р/4с) и RJ12(6р/6с). Длины 3, 5, 10 и 15м.

Модель	Описание
SIReB	Система управления SIRe Базовая
SIReAC	Система управления SIRe Придвинутая
SIReAA	Система управления SIRe Профи
SIReRTX	Внешний датчик комнатной температуры, 10 м
SIReUR	Комплект для скрытой установки
SIReCJ4	Для соединения двух RJ11(4/4)
SIReCJ6	Для соединения двух RJ12 (6/6)
SIReCC603	Модульный кабель RJ12 3 м
SIReCC605	Модульный кабель RJ12 5 м
SIReCC610	Модульный кабель RJ12 10 м
SIReCC615	Модульный кабель RJ12 15 м
SIReCC403	Модульный кабель RJ11 3 м
SIReCC405	Модульный кабель RJ11 5 м
SIReCC410	Модульный кабель RJ11 10 м
SIReCC415	Модульный кабель RJ11 15 м

Принадлежности

ADCEH, секция для удлинения

Применяется для того, чтобы закрыть подсоединительные трубы и провода и создания единой колонны от пола до потолка помещения.

ADCM P/S, Комплект декоративных накладок

Используется, когда несколько завес AD Corinte устанавливаются горизонтально, в ряд, одна вплотную к другой и закрывают места стыка завес. ADCMP используется при подвесной установке, а комплект ADCMS при креплении к стене.

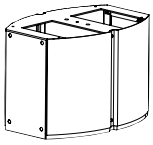
ADCEH

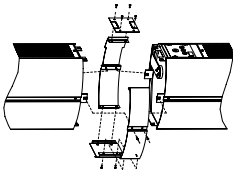
ADCM P/S

Модель	Описание
ADCEH	Секция для удлинения
ADCMP	Декоративная накладка при подвесном креплении
ADCMS	Декоративная накладка при креплении к стене

Управление расходом воды - выберите необходимый комплект клапанов

Модели завес с теплообменниками на горячей воде управляемые системой SIRe могут оснащаться комплектом запорно-регулирующей арматуры. Для правильного выбора ознакомьтесь с руководством, которое поможет вам выбрать необходимый комплект в зависимости от выбранного уровня системы управления SIRe - Базовый, Продвинутый или Профи.

Система SIRe Базовая, Система SIRe Продвинутая

VOS, комплект клапанов on/off

• В комплекте: 2-х ходовой клапан с функцией балансировки, электропривод on/off 230В, запорный клапан и байпас.

VOS15LF
- Kvs 0,90
- Макс. расход при Δр 10кПа 0,079 л/сек
- DN15

VOS15NF
- Kvs 1,8
- Макс. расход при Δр 10кПа 0,158 л/сек
- DN15

VOS20NF
- Kvs 3,4
- Макс. расход при Δр 10кПа 0,299 л/сек
- DN20

VOS25NF
- Kvs 7,2
- Макс. расход при Δр 10кПа 0,630 л/сек
- DN25

VOSP, комплект клапанов on/off с функцией постоянного расхода

• В комплекте: 2-х ходовой клапан постоянного расхода с функцией балансировки, электропривод on/off 230В, запорный клапан и байпас.

• После выполнения необходимых настроек постоянный расход теплоносителя будет гарантирован.

VOSP15LF
- Диапазон расхода 0,004 - 0,035 л/сек
- DN15

VOSP15NF
- Диапазон расхода 0,021 - 0,088 л/сек
- DN15

VOSP20NF
- Диапазон расхода 0,035 - 0,175 л/сек
- DN20

VOSP25NF
- Диапазон расхода 0,071 - 0,353 л/сек
- DN25

VOT, трехходовой клапан с приводом on/off

• Наиболее простое решение для регулирования расхода теплоносителя.

VOT15
- Kvs 1,7
- DN15

VOT20
- Kvs 2,5
- DN20

VOT25
- Kvs 4,5
- DN25

Система SIRe Профи

VMO, комплект клапанов пропорционального регулирования

• В комплекте: 2-х ходовой клапан с функцией балансировки, пропорциональный привод 24В постоянного тока, запорный клапан и байпас.

VMO15LF
- Kvs 0,40
- Макс. расход при Δр 10кПа 0,035 л/сек
- DN15

VMO15NF
- Kvs 1,0
- Макс. расход при Δр 10кПа 0,088 л/сек
- DN15

VMO20NF
- Kvs 2,1
- Макс. расход при Δр 10кПа 0,185 л/сек
- DN20

VMO25NF
- Kvs 4,0
- Макс. расход при Δр 10кПа 0,352 л/сек
- DN25

VMOP, комплект клапанов пропорционального регулирования с функцией постоянного расхода

• В комплекте: 2-х ходовой клапан постоянного расхода с функцией балансировки, пропорциональный привод 24В постоянного тока, запорный клапан и байпас.

• После выполнения необходимых настроек постоянный расход теплоносителя будет гарантирован.

VMOP15LF
- Диапазон расхода 0,004 - 0,035 л/сек
- DN15

VMOP15NF
- Диапазон расхода 0,021 - 0,088 л/сек
- DN15

VMOP20NF
- Диапазон расхода 0,035 - 0,175 л/сек
- DN20

VMOP25NF
- Диапазон расхода 0,071 - 0,353 л/сек
- DN25

VMT, трехходовой клапан с пропорциональным приводом

• Наиболее простое решение для регулирования расхода теплоносителя.

VMT15
- Kvs 1,7
- DN15

VMT20
- Kvs 2,5
- DN20

VMT25
- Kvs 4,5
- DN25

Регулировка расхода воды

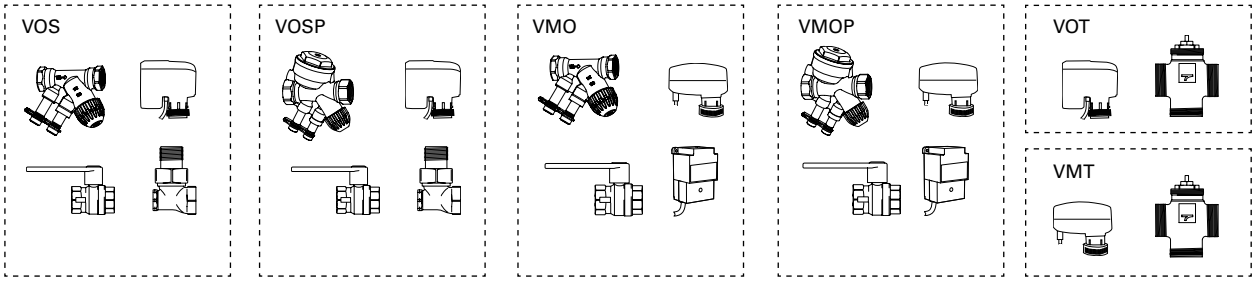

VOS, комплект клапанов on/off
Регулирующий 2-х ходовой клапан с функцией балансировки, привод on/off, запорный вентиль и байпас. DN15/20/25. Переменный ток 230В. Применяется с системами SIRe в версиях Базовая и Продвинутая.

VOSP, комплект клапанов on/off с функцией постоянного расхода
Регулирующий 2-х ходовой клапан постоянного расхода с функцией балансировки, привод on/off, запорный вентиль и байпас. DN15/20/25. Переменный ток 230В. Применяется с системами SIRe в версиях Базовая и Продвинутая.

VOT, трехходовой клапан с приводом on/off
DN15/20/25. 230В. Обычно привод SIRe в версиях Базовая или Профи.

VAT, Съемная рукоятка регулировки расхода для комплектов клапанов VOS, VOSP, VMO, VMOP
Предназначена для легкого, удобного и точного замера расхода теплоносителя.

VMO, комплект клапанов пропорционального регулирования
Регулирующий 2-х ходовой клапан с функцией балансировки, пропорциональный привод, запорный вентиль и байпас. DN15/20/25. Постоянный ток 24В. Применяется с системами SIRe Профи.

VMOP, комплект клапанов пропорционального регулирования с функцией постоянного расхода
Регулирующий 2-х ходовой клапан постоянного расхода с функцией балансировки, пропорциональный привод, запорный вентиль и байпас. DN15/20/25. Постоянный ток 24В. Применяется в системах SIRe Профи.

VMT, трехходовой клапан с пропорциональным приводом
DN15/20/25. 24В. Обычно привод SIRe Профи.

Более подробную информацию по запорно-регулирующей арматуре можно найти в разделе Приборы управления и термостаты или свяжитесь со специалистами Frico.

Модель	Описание	Расход	Напря-жение [В]	Подсое-динение
VOS15LF	Комплект вентилей on/off	Низкий расход	230 В	DN15
VOS15NF	Комплект вентилей on/off	Стандартный расход	230 В	DN15
VOS20	Комплект вентилей on/off	Стандартный расход	230 В	DN20
VOS25	Комплект вентилей on/off	Стандартный расход	230 В	DN25
VOSP15LF	Комплект клапанов «постоянного давления» on/off	Низкий расход	230 В	DN15
VOSP15NF	Комплект клапанов «постоянного давления» on/off	Стандартный расход	230 В	DN15
VOSP20	Комплект клапанов «постоянного давления» on/off	Стандартный расход	230 В	DN20
VOSP25	Комплект клапанов «постоянного давления» on/off	Стандартный расход	230 В	DN25
VMO15LF	Пропорциональный комплект клапановт	Низкий расход	24 В	DN15
VMO15NF	Пропорциональный комплект клапанов	Стандартный расход	24 В	DN15
VMO20	Пропорциональный комплект клапанов	Стандартный расход	24 В	DN20
VMO25	Пропорциональный комплект клапанов	Стандартный расход	24 В	DN25
VMOP15LF	Пропорциональный комплект клапанов «постоянного давления»	Низкий расход	24 В	DN15
VMOP15NF	Пропорциональный комплект клапанов «постоянного давления»	Стандартный расход	24 В	DN15
VMOP20	Пропорциональный комплект клапанов «постоянного давления»	Стандартный расход	24 В	DN20
VMOP25	Пропорциональный комплект клапанов «постоянного давления»	Стандартный расход	24 В	DN25
VOT15	Трехходовой клапан с приводом on/off	Стандартный расход	230 В	DN15
VOT20	Трехходовой клапан с приводом on/off	Стандартный расход	230 В	DN20
VOT25	Трехходовой клапан с приводом on/off	Стандартный расход	230 В	DN25
VMT15	Трехходовой клапан с пропорциональным приводом	Стандартный расход	24 В	DN15
VMT20	Трехходовой клапан с пропорциональным приводом	Стандартный расход	24 В	DN20
VMT25	Трехходовой клапан с пропорциональным приводом	Стандартный расход	24 В	DN25
VAT	Съемная рукоятка регулировки расхода			

Таблицы мощности для аппаратов с подводом воды

AD Corinte WL, теплообменник с повышенным теплосъемом (для воды не выше 80 °C)

			Температура воды на входе/выходе 80/60 °C					
			Температура воздуха на входе = +10 °C			Температура воздуха на входе = +20 °C		
Модель	**Положение венти-лятора**	**Расход воздуха [м³/час]**	**Выходная мощность [кВт]**	**t воздуха на выходе [°C]**	**Расход воды [л/сек]**	**Выходная мощность [кВт]**	**t воздуха на выходе [°C]**	**Расход воды [л/сек]**
ADCS17WL	max	3000	33,5	47	0,40	30,3	49	0,36
	min	1400	20,1	57	0,24	18,2	58	0,21
ADCS22WL	max	4000	45,9	48	0,54	41,5	50	0,49
	min	1800	26,7	58	0,31	24,2	59	0,28
ADCS25WL	max	4500	52,0	49	0,62	47,2	50	0,56
	min	2050	30,5	58	0,36	27,8	59	0,33

			Температура воды на входе/выходе 60/50 °C					
			Температура воздуха на входе = +10 °C			Температура воздуха на входе = +20 °C		
Модель	**Положение венти-лятора**	**Расход воздуха [м³/час]**	**Выходная мощность [кВт]**	**t воздуха на выходе [°C]**	**Расход воды [л/сек]**	**Выходная мощность [кВт]**	**t воздуха на выходе [°C]**	**Расход воды [л/сек]**
ADCS17WL	max	3000	24,5	39	0,58	21,3	41	0,50
	min	1400	14,6	45	0,34	12,7	46	0,30
ADCS22WL	max	4000	33,4	39	0,79	29,1	41	0,69
	min	1800	19,3	46	0,46	16,9	47	0,40
ADCS25WL	max	4500	37,9	40	0,90	33,1	41	0,78
	min	2050	22,0	46	0,52	19,3	47	0,46

			Температура воды на входе/выходе 60/40 °C					
			Температура воздуха на входе = +10 °C			Температура воздуха на входе = +20 °C		
Модель	**Положение венти-лятора**	**Расход воздуха [м³/час]**	**Выходная мощность [кВт]**	**t воздуха на выходе [°C]**	**Расход воды [л/сек]**	**Выходная мощность [кВт]**	**t воздуха на выходе [°C]**	**Расход воды [л/сек]**
ADCS17WL	max	3000	20,2	34	0,24	16,9	36	0,20
	min	1400	12,3	41	0,14	10,4	42	0,12
ADCS22WL	max	4000	28,1	35	0,33	23,6	37	0,28
	min	1800	16,6	41	0,19	14,1	43	0,16
ADCS25WL	max	4500	32,0	36	0,38	27,0	37	0,32
	min	2050	19,1	42	0,22	16,2	43	0,19

			Температура воды на входе/выходе 60/30 °C					
			Температура воздуха на входе = +10 °C			Температура воздуха на входе = +20 °C		
Модель	**Положение венти-лятора**	**Расход воздуха [м³/час]**	**Выходная мощность [кВт]**	**t воздуха на выходе [°C]**	**Расход воды [л/сек]**	**Выходная мощность [кВт]**	**t воздуха на выходе [°C]**	**Расход воды [л/сек]**
ADCS17WL	max	3000	15,1	29	0,12	11,5	31	0,09
	min	1400	9,6	35	0,07	7,4	35	0,05
ADCS22WL	max	4000	21,6	31	0,17	16,7	32	0,13
	min	1800	13,3	36	0,10	10,4	37	0,08
ADCS25WL	max	4500	24,9	31	0,19	19,3	32	0,15
	min	2050	15,3	37	0,12	12,1	37	0,09

Таблицы мощности для аппаратов с подводом воды

AD Corinte WH, стандартный теплообменник

			Температура воды на входе/выходе 130/70 °C					
			Температура воздуха на входе = +10 °C			Температура воздуха на входе = +15 °C		
Модель	**Положение вентилятора**	**Расход воздуха [м³/час]**	**Выходная мощность [кВт]**	**t воздуха на выходе [°C]**	**Расход воды [л/сек]**	**Выходная мощность [кВт]**	**t воздуха на выходе [°C]**	**Расход воды [л/сек]**
ADCS17WH	max	3000	35,4	44	0,14	30,8	50	0,12
	min	1400	22,9	58	0,09	20,1	62	0,07
ADCS22WH	max	4000	48,7	46	0,19	42,7	51	0,16
	min	1800	30,8	60	0,12	27,1	64	0,10
ADCS25WH	max	4500	55,5	46	0,22	48,6	51	0,19
	min	2050	35,3	60	0,14	31,0	64	0,12

			Температура воды на входе/выходе 110/80 °C					
			Температура воздуха на входе = +10 °C			Температура воздуха на входе = +20 °C		
Модель	**Положение вентилятора**	**Расход воздуха [м³/час]**	**Выходная мощность [кВт]**	**t воздуха на выходе [°C]**	**Расход воды [л/сек]**	**Выходная мощность [кВт]**	**t воздуха на выходе [°C]**	**Расход воды [л/сек]**
ADCS17WH	max	3000	35,1	44	0,27	30,7	50	0,24
	min	1400	22,4	57	0,17	19,7	61	0,15
ADCS22WH	max	4000	47,9	45	0,38	42,0	51	0,33
	min	1800	29,8	58	0,23	26,3	63	0,20
ADCS25WH	max	4500	54,3	45	0,43	47,7	51	0,38
	min	2050	34,0	59	0,27	30,0	63	0,23

			Температура воды на входе/выходе 90/70 °C					
			Температура воздуха на входе = +10 °C			Температура воздуха на входе = +20 °C		
Модель	**Положение вентилятора**	**Расход воздуха [м³/час]**	**Выходная мощность [кВт]**	**t воздуха на выходе [°C]**	**Расход воды [л/сек]**	**Выходная мощность [кВт]**	**t воздуха на выходе [°C]**	**Расход воды [л/сек]**
ADCS17WH	max	3000	29,0	38	0,34	24,7	44	0,29
	min	1400	18,4	48	0,22	15,7	53	0,18
ADCS22WH	max	4000	39,5	39	0,47	33,7	44	0,40
	min	1800	24,5	50	0,29	21,0	54	0,25
ADCS25WH	max	4500	44,8	39	0,53	38,2	45	0,45
	min	2050	28,0	50	0,33	24,0	54	0,28

			Температура воды на входе/выходе 80/60 °C					
			Температура воздуха на входе = +10 °C			Температура воздуха на входе = +20 °C		
Модель	**Положение вентилятора**	**Расход воздуха [м³/час]**	**Выходная мощность [кВт]**	**t воздуха на выходе [°C]**	**Расход воды [л/сек]**	**Выходная мощность [кВт]**	**t воздуха на выходе [°C]**	**Расход воды [л/сек]**
ADCS17WH	max	3000	24,6	34	0,29	20,2	40	0,24
	min	1400	15,7	43	0,18	13,0	47	0,15
ADCS22WH	max	4000	33,6	34	0,40	27,7	40	0,33
	min	1800	20,9	44	0,24	17,3	48	0,20
ADCS25WH	max	4500	38,1	35	0,45	31,5	40	0,37
	min	2050	23,9	44	0,28	19,8	48	0,23